ООО ЗАЩИТНЫЕ СИСТЕМЫ

ТЕРМОЧЕХЛЫ ЗАЩИТНЫЕ

ДЛЯ ФЛАНЦЕВЫХ СОЕДИНЕНИЙ ТРУБОПРОВОДНОЙ АРМАТУРЫ ОБОРУДОВАНИЯ

2017

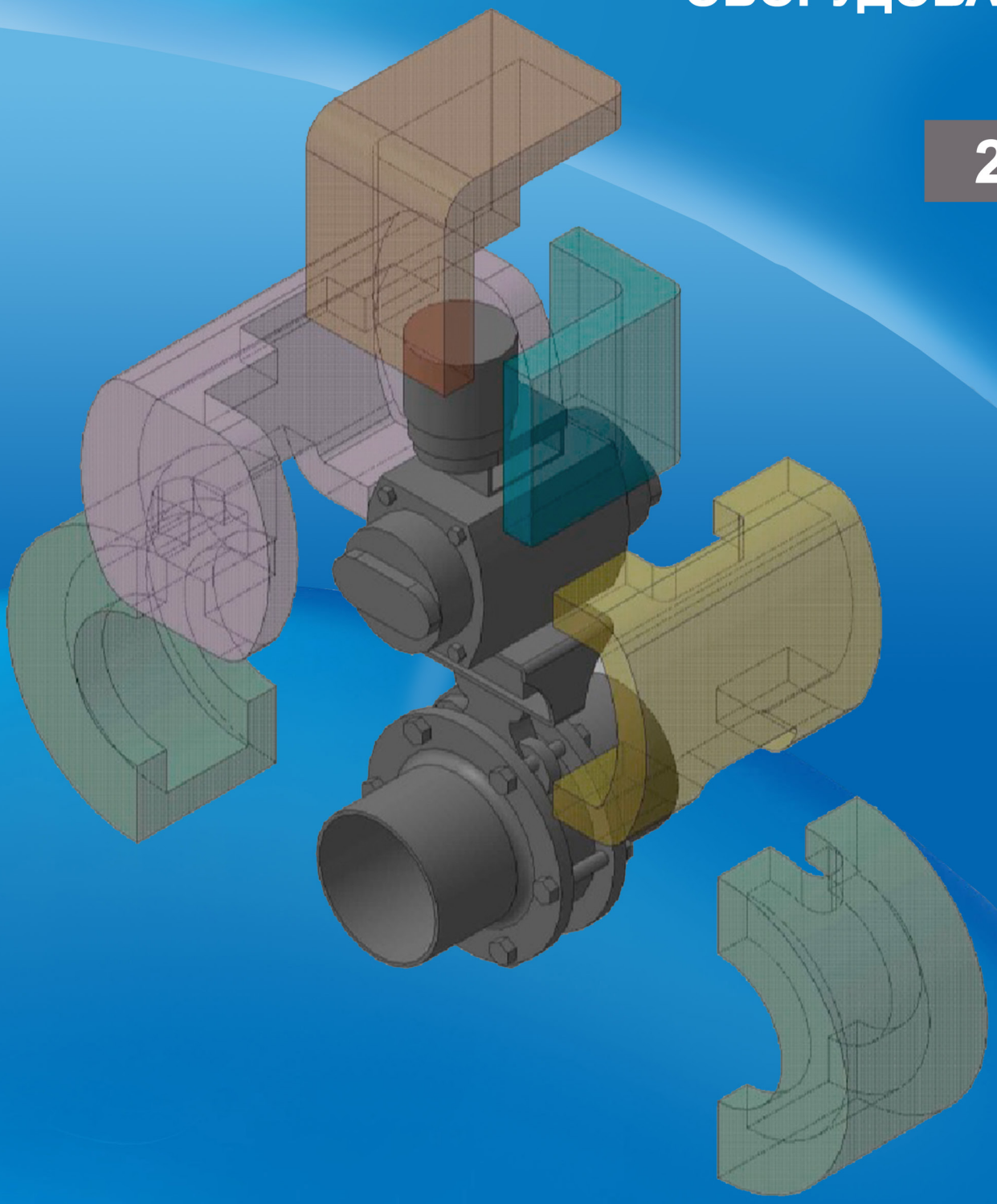

ЗАЩИТНЫЕ СИСТЕМЫ

ТЕРМОИЗОЛЯЦИОННЫЕ КОЖУХИ FLANGEPRO® THERMO

Термоизоляционные кожухи серии FPT® предназначены для снижения теплопотерь и уменьшения уровня шума на участках трубопроводов, требующих регулярного доступа запорно-регулирующей арматуре, резервуарного и иного технологического оборудования.

Преимущества

Снижение тепловых потерь (до 90%)

Поддержание температуры эксплуатации (в т.ч. с применением греющего оборудования)

Защита персонала от воздействия высоких температур

Технические характеристики

- Модульная конструкция – термокожухи изготавливаются из отдельных элементов, скрепляемых между собой, что обеспечивает быстроту и удобство монтажа
- Негорючие материалы – при создании термокожухов, используются максимально пожаробезопасные материалы
- Гидрофобные покрытия – использование водо• паронепроницаемых материалов, позволяет применять термокожухи вне помещений и при отрицательных температурах без потери теплоизоляционных свойств
- Экономическая эффективность – полная окупаемость, происходящая за счет экономии тепловой энергии, достигается за 3 – 9 мес. с момента ввода в эксплуатацию

Область применения

- Химические производства
- Нефтехимические производства
- Теплоэнергетический комплекс
- Промышленные предприятия
- ЖКХ
- Гражданское строительство

НАПОЛНИТЕЛЬ

Тепло- шумоизоляционные материалы с низким коэффициентом теплопроводности. Толщина 1 слоя теплоизоляции 30 -100 мм.

ВНЕШНИЙ СЛОЙ

Используются различные технические ткани (в т.ч. водонепроницаемые и химически стойкие) или металлическая оболочка.

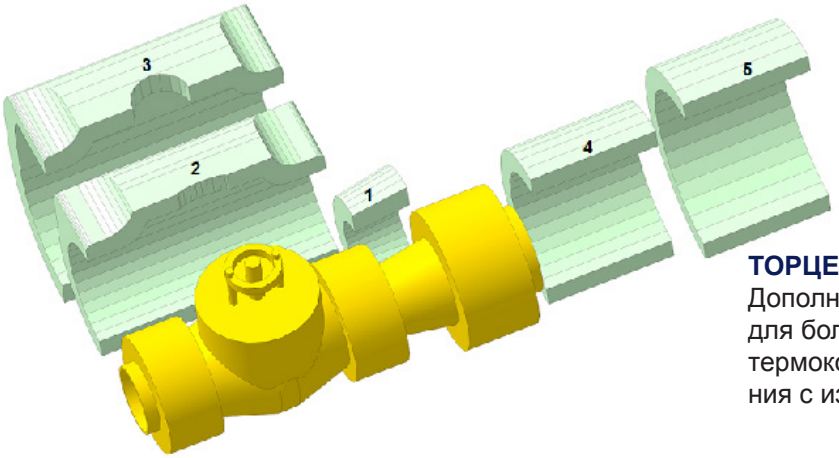

ТОРЦЕВЫЕ ВСТАВКИ

Дополнительное оборудование для более надежной установки термокожуха и лучшего соединения с изоляцией трубопровода.

ВНУТРЕННИЙ СЛОЙ

Контактный материал с температурой эксплуатации до +1200°С.

КРЕПЕЖ

Система креплений из ремней и скоб для монтажа термокожуха на изолируемом объекте, и клапаны на текстильных застежках в местах соединения частей термокожуха, для минимизации теплопотерь.

www.def-systems.ru ООО «Защитные системы» +7- (347) 252-29-05

ТЕРМОИЗОЛЯЦИОННЫЕ КОЖУХИ FLANGEPRO® THERMO

Термочехол защитный FlangePro™ FPT ReFlex™

Термочехол защитный FlangePro™ FPT ReFlex™

Быстросъемная тепловая изоляция FlangePro™ FPT ReFlex™ является экономичным и многофункциональным вариантом для защиты сложных участков трубопровода, фланцевых соединений и трубопроводной арматуры с диаметрами от Ду 15 до Ду 1200, которые применяются на горячих и холодных участках трубопроводов коммунального хозяйства, ТЭЦ, ГРЭС, промышленных трубопроводах химической и нефтехимической отраслей.
Температура применения: от - 40 до +140° С.
Толщина теплоизолирующего слоя: от 20 до 100 мм.
Быстрый монтаж/демонтаж и удобство применения защитного термочехла обеспечивается за счёт удобных и надежных креплений.

Слой	Материал	Температура эксплуатации, °С
Укрывной материал (внешний слой)	Стеклоткань с алюминиевым покрытием	от -40 до +140
Контактный материал (внутренний слой)	Стеклоткань с алюминиевым покрытием	от -40 до +140
Наполнитель (тепло- шумоизоляционный материал)	Стеклянная или минеральная вата	от -60 до +550

Термочехол защитный FlangePro™ FPT SiTex™

Термочехол защитный FlangePro™ FPT SiTex™

Термочехлы FlangePro™ FPT SiTex™ являются наилучшим решением для защиты участков паропроводов.
Многофункциональное решение для защиты сложных участков трубопроводов, фланцевых соединений и трубопроводной арматуры с диаметрами от Ду 15 до Ду 1200 применяемых на горячих и холодных участках трубопроводов коммунального хозяйства, ТЭЦ, ГРЭС, промышленных трубопроводах химической и нефтехимической отраслей.
Температура применения: от - 80 до +540° С.
Толщина теплоизолирующего слоя: от 20 до 100 мм.
При проектной толщине термоизоляции более 100 мм, термочехлы изготавливаются двойными, внутренний кожух и внешний кожух.

Слой	Материал	Температура эксплуатации, °С
Укрывной материал (внешний слой)	Стеклоткань с силиконовым покрытием	от -80 до +240
Контактный материал (внутренний слой)	Стеклоткань	от -80 до +550
Наполнитель (тепло- шумоизоляционный материал)	Стеклянная или минеральная вата	от -60 до +550

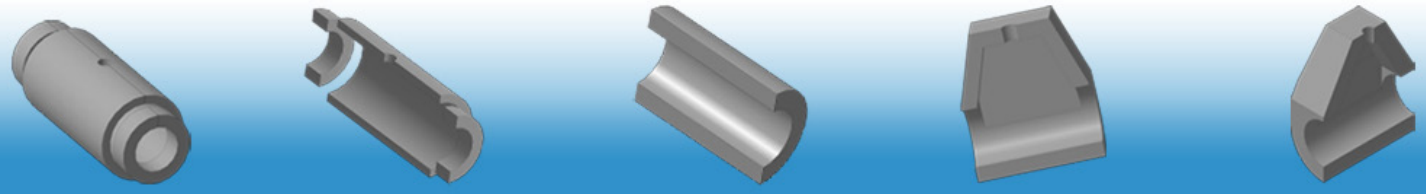

МАТЕРИАЛЬНОЕ ИСПОЛНЕНИЕ

Все представленные ТермоКожухи имеют многослойную структуру и выпускаются по ТУ 5762-004-61178249-2013 в различных модификациях, для разных условий эксплуатации:

Материал	Укрывной материал	Контактный материал	t эксплуатации трубопровода, °С	Толщина и марка термоизоляции, мм	Места эксплуатации, примечания
FlangePro™ FPT ReFlex™					
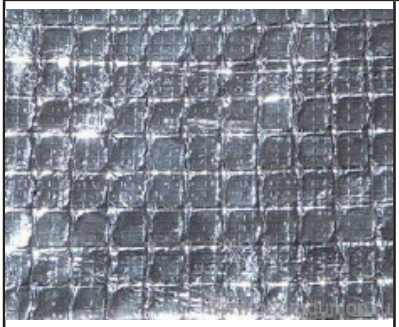	Стеклоткань с алюминиевым покрытием	Стеклоткань с алюминиевым покрытием	от - 40 до +140	От 20 до 100 мм ROCKWOOL, ISOTEC	Коммунальное хозяйство, арматура и трубопроводы горячей и холодной воды, отопления.
FlangePro™ FPT Sitex™					
	Стеклоткань с силиконовы покрытием	Стеклоткань	от - 80 до +540	От 20 до 100 мм ROCKWOOL, ISOTEC	Паропроводы, промышленные трубопроводы и коммунальное хозяйство.
FlangePro™ FPT FtorLine™					
	Стеклоткань со фторопластовым покрытием	Стеклоткань со фторопластовым покрытием	от - 200 до +260	От 20 до 100 мм ROCKWOOL, ISOTEC	Агрессивные химические среды. Промышленные трубопроводы.
FlangePro™ FPT PoliPro™					
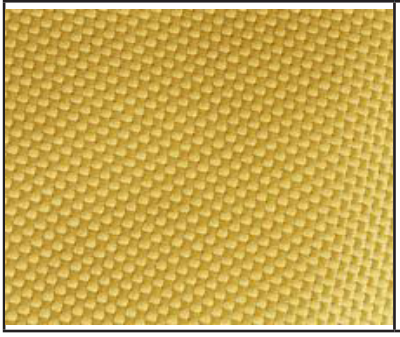	Полипропилен ткань	Полипропилен ткань	от - 40 до +120	От 20 до 100 мм ROCKWOOL, ISOTEC	Внутри помещений. Вода и агрессивные химические среды. Промышленные трубопроводы. ТЭЦ.

Термочехол защитный FlangePro™ FPT FtorLine™

Термочехол защитный FlangePro™ FPT FtorLine™

Экстремальная химическая стойкость, универсальный вариант для защиты сложных участков трубопроводов, фланцевых соединений и трубопроводной арматуры с диаметрами от Ду 15 до Ду 1200 применяемых на предприятиях химической и нефтехимической отраслей. Устанавливается на горячих и холодных участках промышленных трубопроводов, а также коммунального хозяйства, ТЭЦ, ГРЭС, трубопроводах.
Температура применения: от - 200 до +260° С.
Толщина теплоизолирующего слоя: от 20 до 100 мм.
При проектной толщине термоизоляции более 100 мм, термокожухи изготавливаются двойными, внутренний кожух и внешний кожух.

Слой	Материал	Температура эксплуатации, °С
Укрывной материал (внешний слой)	Стеклоткань со фторопластовым покрытием	от - 200 до +260
Контактный материал (внутренний слой)	Стеклоткань со фторопластовым покрытием	от - 200 до +260
Наполнитель (тепло- шумоизоляционный материал)	Минеральный наполнитель с волоконной структурой	от -60 до +550

Термочехол защитный FlangePro™ FPT PoliPro™

Термочехол защитный FlangePro™ FPT PoliPro™

Защитная изоляция FlangePro™ FPT PoliPro™ является универсальным и экономичным решением. Они необходимы для установки внутри помещений для защиты сложных участков трубопроводов, фланцевых соединений и трубопроводной арматуры с диаметрами от Ду 15 до Ду 1200, которые применяются на горячих и холодных участках трубопроводов коммунального хозяйства, ТЭЦ, ГРЭС, промышленных трубопроводах химической и нефтехимической отраслей.
Температура применения защитных термочехлов: от - 40 до +110° С.
Толщина теплоизолирующего слоя: от 20 до 100 мм.м
Быстрый и удобный монтаж/демонтаж защитных термочехлов обеспечивается за счет надежных и удобных креплений.

Слой	Материал	Температура эксплуатации, °С
Укрывной материал (внешний слой)	Полипропиленовая ткань	от - 40 до +110
Контактный материал (внутренний слой)	Полипропиленовая ткань	от - 40 до +110
Наполнитель (тепло- шумоизоляционный материал)	Стеклянная или минеральная вата	от -60 до +550

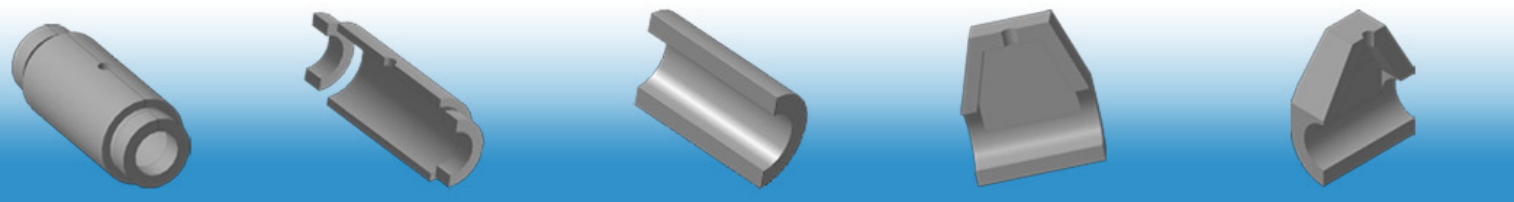

ООО «ЗАЩИТНЫЕ СИСТЕМЫ»
ИНН 0274142053 Россия, г. Уфа, ул. Менделеева д. 134
Тел./факс (347) 252-29-05
www.def-systems.ru